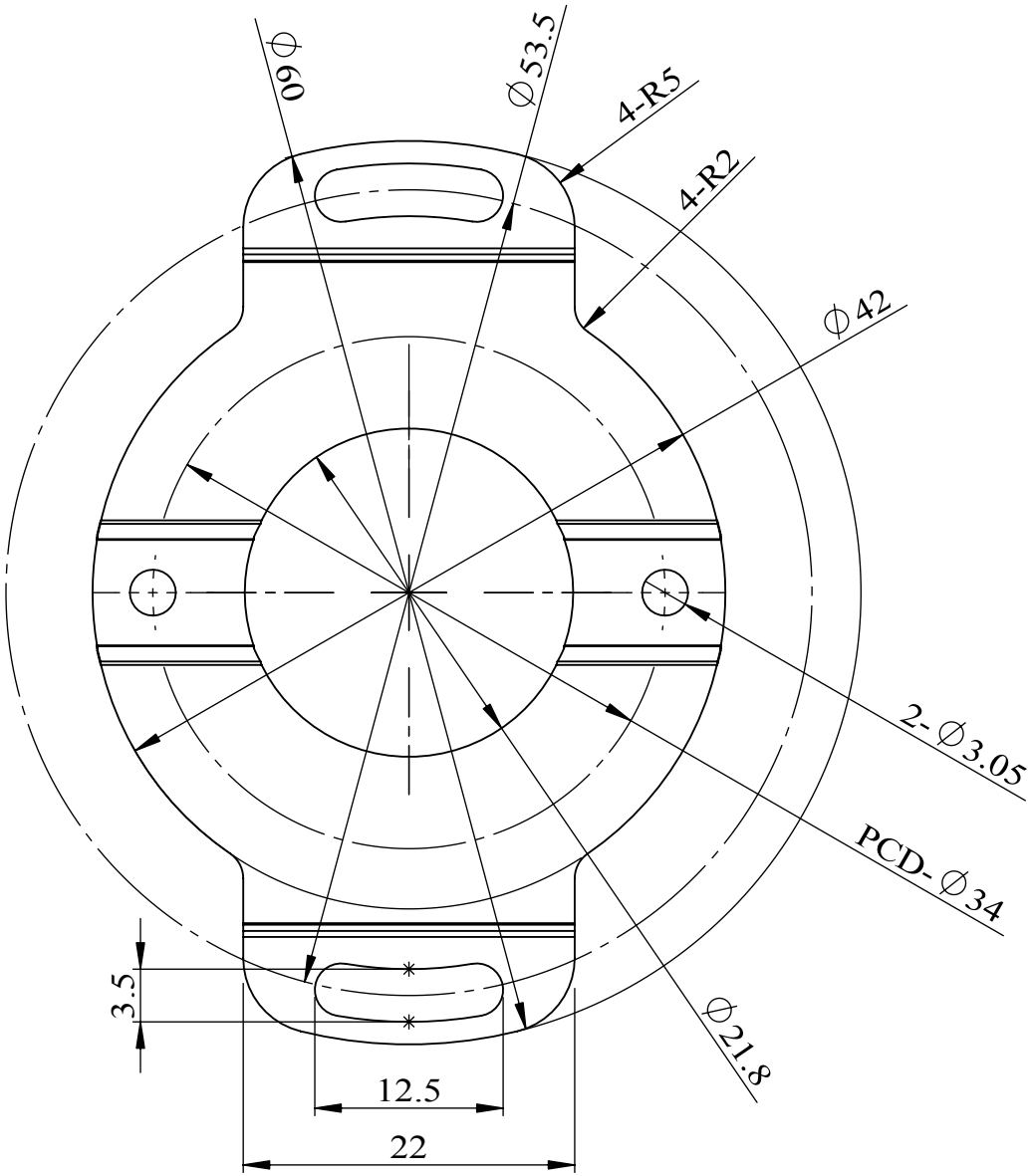

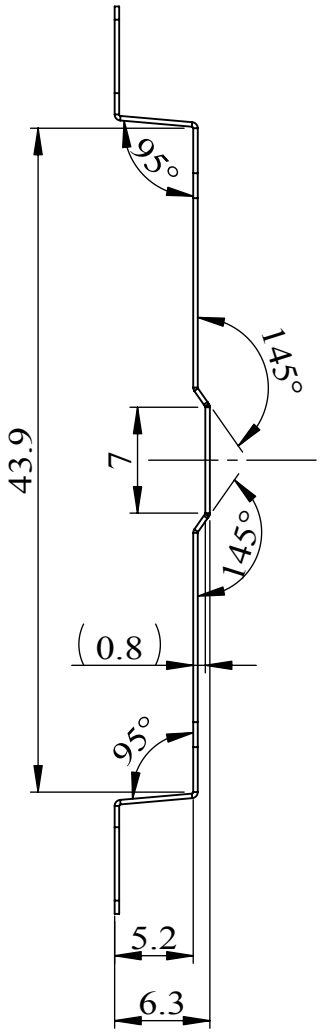

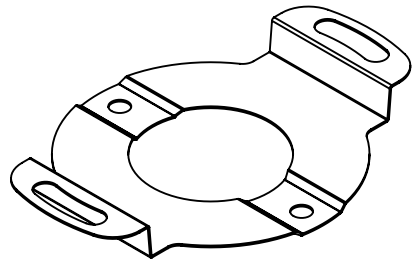

編號	更改內容	變更編號	更改者	日期	核准		日期		材質	SUS304	機種	CH-EH01
					校對		日期		材質厚度	0.3t		
									材質寬度		品名	編碼器中空型固定片
					繪圖	蔡政昌	日期	98.06.01	節距		料號	
					馥民實業股份有限公司				表面處理		版次	A
									比例	2:1	客戶	TE02