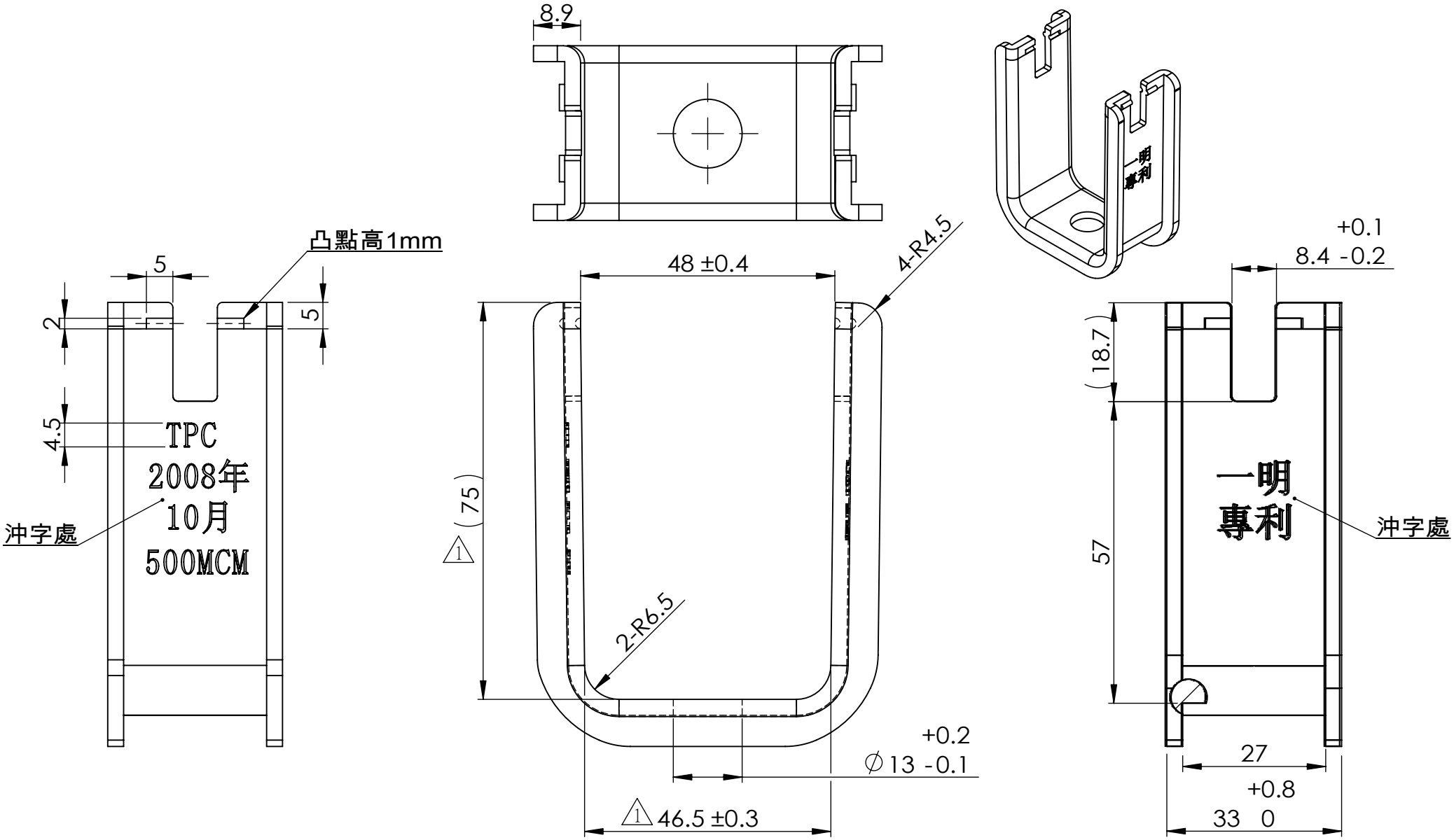

編號	更改內容	變更編號	更改者	日期	核准		日期		材質	SUS304霧	機種	B007-1
1	43.5變更為46.5	△1	蔡政昌	97.10.29	校對		日期		材質厚度	3.0t		
2	70變更為75	△1	蔡政昌	97.10.29					材質寬度		品名	電纜固定帶(大)
					繪圖	蔡政昌	日期	97.10.29	節距		料號	
					馥民實業股份有限公司				表面處理	去毛邊、白鐵原色	版次	A
									比例	1:1	客戶	CC001